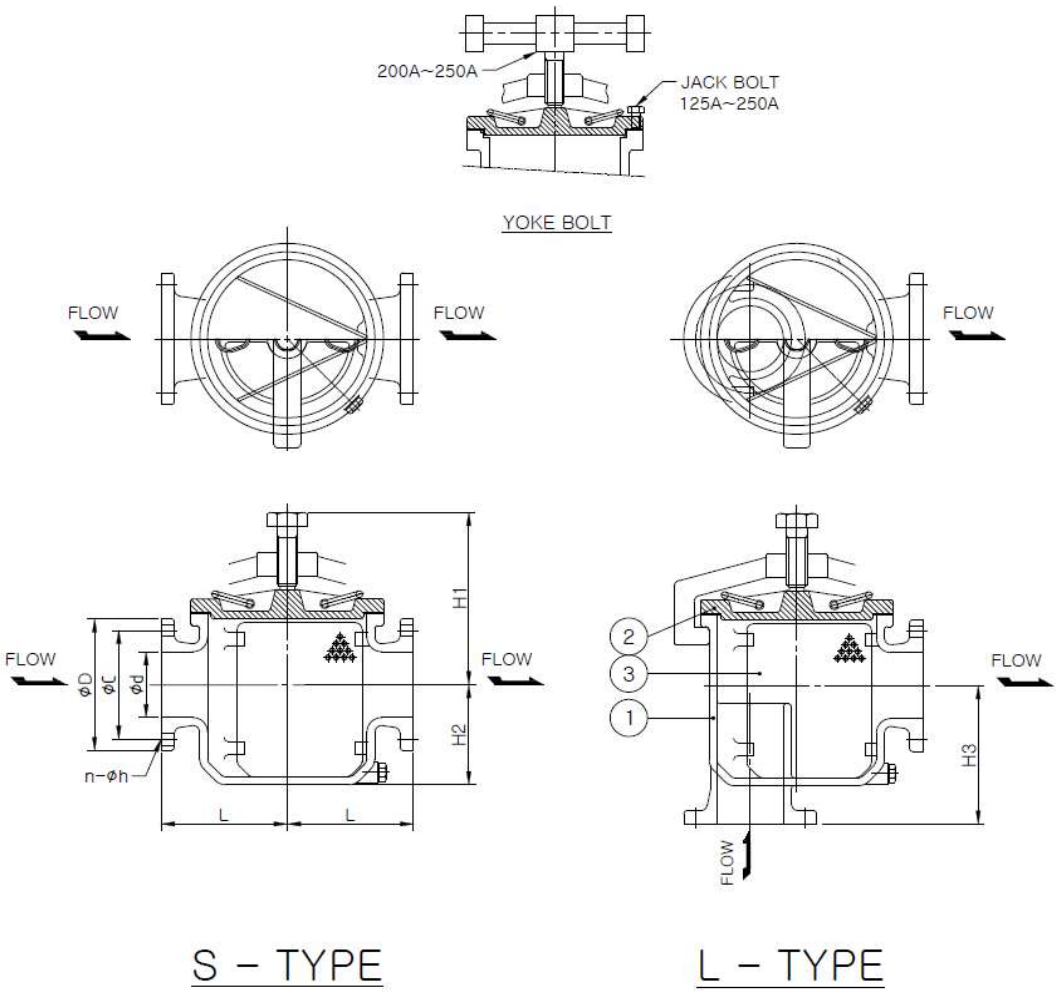

■ Dimensions - [mm]

SIZE	Ød	FF Flange				L	L1	H1	H2	H3
		ØD	ØC	t	n-Øh					
40A	40	120	95	12	4-15	90	22.5	145	73	110
50A	50	130	105	14	4-15	120	40	145	90	135
65A	65	155	130	14	4-15	150	52.5	180	116	160
80A	80	180	145	14	4-19	160	55	195	131	180
100A	100	200	165	16	8-19	190	70	225	152	210
125A	125	235	200	18	8-19	235	87.5	275	214	285
150A	150	265	230	22	8-19	280	110	320	267	345
200A	200	320	280	24	8-23	330	135	405	330	440
250A	250	385	345	26	12-23	380	155	525	400	500